ДОПОЛНИТЕЛЬНОЕ СОГЛАШЕНИЕ
к Договору энергоснабжения с исполнителем коммунальных услуг № 50100002009426 от 01.07.2014

г. Москва

01.10.2025

Акционерное общество «Мосэнергосбыт», именуемое в дальнейшем МЭС, в лице Заместителя начальника Подольского территориального отделения Брыксиной Галины Анатольевны, действующей на основании Доверенности № Д-103-410 от 11.12.2024, с одной стороны, и

ООО "Домодедовская Эксплуатирующая Компания", именуемый в дальнейшем Абонент, в лице Генерального директора Бородиной Светланы Геннадьевны, действующей на основании Устава, с другой стороны, заключили настоящее Дополнительное соглашение (далее Соглашение) к Договору энергоснабжения с исполнителем коммунальных услуг № 50100002009426 от 01.07.2014 (далее также Договор) о нижеследующем:

1.Включить в Договор энергоснабжения с исполнителем коммунальных услуг № 50100002009426 от 01.07.2014 новый объект:

- **№ 501000020094260012,** расположенный по адресу: Московская обл., г. Домодедово, мкр. Центральный, ул. Кирова, д. 15 корп. 1.

2. Включить в Договор Приложения № 2 «Реестр источников энергоснабжения, энергопринимающего оборудования и средств учета электроэнергии и мощности» от 01.10.2025 по объекту № 501000020094260012.

3. Включить Приложение № 1 «Адреса поставки электрической энергии (мощности)», составленное от 01.10.2025 взамен Приложения № 1 от 01.07.2014.

4. Настоящее соглашение считается заключенным и вступает в силу с момента возврата акцепта.

5. Настоящее Соглашение составлено в 2-х экземплярах, по одному для каждой из Сторон, имеющих одинаковую юридическую силу.

АО «Мосэнергосбыт»	Абонент
_____/Г.А. Брыксина/	_____/С.Г. Бородина/
подпись *расшифровка подписи*	*подпись* *расшифровка подписи*
	М.П.

ПРИЛОЖЕНИЕ № 1
к Договору энергоснабжения
с исполнителем коммунальных
услуг и (или) обязанности по
содержанию общего имущества

№ **50100002009426** **от** **«01» июля 2014 г.**

Приложение составлено «01» октября 2025г.

АДРЕСА ПОСТАВКИ
электрической энергии (мощности)

№ п/п	№ объекта	Наименование объекта	Адрес поставки
1	501000020094260001	ООО "ДомЭксКом"	обл. Московская, г. Домодедово, мкр.. Белые Столбы, проезд. 1-й Московский, д. 10
2	501000020094260002	ООО "ДомЭксКом"	обл. Московская, г. Домодедово, д. Одинцово, тер. Бор, д. 5
3	501000020094260003	ООО "ДомЭксКом"	обл. Московская, г. Домодедово, д. Одинцово, тер. Бор, д. 7
4	501000020094260004	ООО "ДомЭксКом"	обл. Московская, г. Домодедово, д. Одинцово, тер. Бор, д. 8
5	501000020094260006	ООО "ДомЭксКом"	обл. Московская, г. Домодедово, д. Одинцово, тер. Бор, д. 6
6	501000020094260007	ООО "ДомЭксКом"	обл. Московская, г. Домодедово, мкр.. Центральный, ул. Кирова, д. 11, корп. 1
7	501000020094260008	ООО "ДомЭксКом	обл. Московская, г. Домодедово, мкр.. Центральный, ул. Каширское шоссе, д. 91
8	501000020094260009	ООО "ДомЭксКом"	обл. Московская, г. Домодедово, мкр.. Северный, ул. Советская, д. 50
9	501000020094260010	ООО "ДомЭксКом"	обл. Московская, г. Домодедово, мкр.. Северный, ул. Советская, д. 50
10	501000020094260011	ООО "ДомЭксКом"	обл. Московская, г. Домодедово, мкр.. Центральный, ул. Кирова, д. 13, корп. 1
11	501000020094260012	ООО "ДомЭксКом"	Московская обл., г. Домодедово, мкр. Центральный, ул. Кирова, д. 15 корп. 1

АО «Мосэнергосбыт»

/ Брыксина Г.А. /
подпись *расшифровка подписи*

Абонент

Бородина С.Г./
подпись *расшифровка подписи*

М.П. *(при наличии)*

подписи сторон

Приложение № 2
к Договору с ИКУ
от «01» июля 2014 г.

№ 50100002009426

АО "Мосэнергосбыт"

_____ / Брыксина Г.А. /
*подпись** *ФИО**

Абонент

_____ / Бородина С.Г. /
*подпись** *ФИО**

М.П. (при наличии)

Наименование абонента
ООО "Домодедовская Эксплуатирующая Компания"
Абонент: действующий
(действующий,новый, временный)

Объект: действующий
(действующий, новый, временный)

Наименование и номер объекта
501000020094260012
Многоквартирный жилой дом
Адрес объекта Московская область, г. Домодедово, мкр.. Центральный, ул. Кирова, д. 15, корп. 1

Телефон +7(967)245-62-76

РЕЕСТР

источников энергоснабжения, энергопринимающего оборудования и средств учета электроэнергии и мощности

Дата составления реестра
«01» октября 2025 г.

Взамен Реестра
от «--» -- -- г.

1. Максимальная мощность (кВт)

Описание точки поставки**									Значение максимальной мощности (кВт)***		
Наименование сетевой организации (с указанием наименования РЭС)	№ ПЦ	№ фидера	№ РП	№ линии	№ ТП	№ РУ	ВРУ	Наименование границы балансовой принадлежности/ присоединения	Всего	Абонент	Транзит. потребитель
АО "Мособлэнерго" Домодедовский филиал Домодедовское ПО	-	-	-	-	1533	-	ВРУ-0,4кВ №1	контактное соединение приходящей линии к ВР в ВРУ-0,4 кВ МКЖД	628,0	202,0	-
АО "Мособлэнерго" Домодедовский филиал Домодедовское ПО	-	-	-	-	1533	-	ВРУ-0,4кВ №2	контактное соединение приходящей линии к ВР в ВРУ-0,4 кВ МКЖД		199,0	-
АО "Мособлэнерго" Домодедовский филиал Домодедовское ПО	-	-	-	-	1533	-	ВРУ-0,4кВ №3	контактное соединение приходящей линии к ВР в ВРУ-0,4 кВ МКЖД		167,0	-
АО "Мособлэнерго" Домодедовский филиал Домодедовское ПО	-	-	-	-	1533	-	ВРУ-0,4кВ №4	контактное соединение приходящей линии к ВР в ВРУ-0,4 кВ МКЖД		60	-

2. Значение максимальной (единовременной) мощности в кВА:**** —

3. Документы о технологическом присоединении:

№ **-2018** от **25.01.2018** г. **Акт разграничения границ балансовой принадлежности сторон** между

ООО ПКФ "Гюнай" и ООО "УК "Гюнай"

4. Контактная информация системообразующей территориальной сетевой организации:

Наименование ПАО "Россети МР" **Официальный сайт в сети "Интернет"** http://www.rossetimr.ru

Телефон 8 (800) 220-0-220; 220 **Иные сведения (e-mail и т.п.)** -

5. Контактная информация сетевой организации:

Наименование АО "Мособлэнерго" **Официальный сайт в сети "Интернет"** http://www.mosoblenergo.ru

Телефон 8 (495) 995-00-99 **Иные сведения (e-mail и т.п.)** domodedovo@mosoblenergo.ru

* ФИО и подпись лица, подписавшего договор

** Заполняется по данным документов о технологическом присоединении

*** В отсутствие информации о величине максимальной мощности, выраженной в кВт, её значение определяется как произведение величины, указанной в п. 2, и коэффициента мощности, который принимается равным 0,9, если иное не указано в технических документах (кВт = кВА х 0,9)

**** При указании в документах о технологическом присоединении значения максимальной мощности, выраженной в кВт, п. 2 не заполняется

подписи сторон

Таблица 1. Реестр средств учета электрической энергии и мощности

№ п/п		Уровень напряжения на границе балансовой принадлежности ВН, ГН, СН1, СН2, НН	Уровень напряжения для применения цен ВН, ГН, СН1, СН2, НН	Идентификационный номер точки учета*	№ прибора учета	Тип прибора учета по паспорту (модель)	Значность прибора учета	Измерительные трансформаторы Номинал		Расчетный коэффициент	Показания прибора учета	Балансовая принадлежность прибора учета (МЭС, Абонент, Сетевая организация, Транзитный потребитель)	Место установки прибора учета	Тип учета**	Государственная поверка***	
								ТТ, А	ТН, В						Дата	Срок МПИ
1		2	3	4	5	6	7	8	9	10	11	12	13	14	15	16
1	А	НН	НН	-	29918751	Меркурий 230 ART-03 CN	6.2	400,5	-	80	017063,00	абонент	ВРУ-0,4кВ №1 ввод №1	0	ПУ-01.03.2017; ТТ-01.09.2016	ПУ-10; ТТ-8
2	А	НН	НН	-	29907721	Меркурий 230 ART-03 CN	6.2	400,5	-	80	016712,00	абонент	ВРУ-0,4кВ №1 ввод №2	0	ПУ-01.03.2017; ТТ-01.09.2016	ПУ-10; ТТ-8
3	А	НН	НН	-	29937042	Меркурий 230 ART-03 CN	6.2	400,5	-	80	010056,00	абонент	ВРУ-0,4кВ №2 ввод №1	0	ПУ-01.03.2017; ТТ-01.08.2016	ПУ-10; ТТ-8
4	А	НН	НН	-	29937000	Меркурий 230 ART-03 CN	6.2	400,5	-	80	025471,00	абонент	ВРУ-0,4кВ №2 ввод №2	0	ПУ-01.03.2017; ТТ-01.08.2016	ПУ-10; ТТ-8
5	А	НН	НН	-	30572525	Меркурий 230 ART-03 CN	6.2	300,5	-	60	017263,00	абонент	ВРУ-0,4кВ №3 ввод №1	0	ПУ-01.05.2017; ТТ-01.08.2016	ПУ-10; ТТ-8

6	А	НН	НН	-	30572515	Меркурий 230 ART-03 CN	6.2	300,5	-	60	019512,00	абонент	ВРУ-0,4кВ №3 ввод №2	0	ПУ-01.05.2017; ТТ-01.08.2016	ПУ-10; ТТ-8
7	А	НН	НН	-	29936229	Меркурий 230 ART-02 CN	6.2	-	-	1	560263,00	абонент	ВРУ-0,4кВ №4 ввод №1	0	01.03.2017	10
8	А	НН	НН	-	29935963	Меркурий 230 ART-02 CN	6.2	-	-	1	108077,00	абонент	ВРУ-0,4кВ №4 ввод №2	0	01.03.2017	10
9	А	НН	НН	-	30603477	Меркурий 230 ART-01 CN	6.2	-	-	1	015507,00	абонент	ВРУ-0,4кВ №4 ж.д. №15, корпус 1 по ул. Кирова	7	01.04.2017	10
10	А	НН	НН	-	30605608	Меркурий 230 ART-01 CN	6.2	-	-	1	040309,00	абонент	ВРУ-0,4кВ №4 ж.д. №15, корпус 1 по ул. Кирова	7	01.04.2017	10
11	А	НН	НН	-	26066910	Меркурий 230 ART-01 CN	6.2	-	-	1	051470,00	абонент	ВРУ-0,4кВ №4 ж.д. №15, корпус 1 по ул. Кирова	7	01.04.2017	10
12	А	НН	НН	-	29938228	Меркурий 230 ART-01 CN	6.2	-	-	1	014303,00	абонент	ВРУ-0,4кВ №4 ж.д. №15, корпус 1 по ул. Кирова	7	01.03.2017	10
13	А	НН	НН	-	29938250	Меркурий 230 ART-01 CN	6.2	-	-	1	006580,00	абонент	ВРУ-0,4кВ №4 ж.д. №15, корпус 1 по ул. Кирова	7	01.03.2017	10

14	А	НН	НН	-	29938238	Меркурий 230 ART-01 CN	6.2	-	-	1	273199,00	абонент	ВРУ-0,4кВ №4 ж.д. №15, корпус 1 по ул. Кирова	7	01.01.2017	10
15	А	НН	НН	-	48696879	Меркурий 230 AM-01	6,0	-	-	1	086729	абонент	ВРУ-0,4кВ №4 ж.д. №15, корпус 1 по ул. Кирова	7	01.08.2023	10
16	А	НН	НН	-	29938219	Меркурий 230 ART-01 CN	6.2	-	-	1	009184,00	абонент	ВРУ-0,4кВ №4 ж.д. №15, корпус 1 по ул. Кирова	7	01.01.2017	10
17	А	НН	НН	-	35628345	Меркурий 230 ART-01 CN	6.2	-	-	1	Т1-015308,00; Т2-005632,00	абонент	ВРУ-0,4кВ №4 ж.д. №15, корпус 1 по ул. Кирова	7	01.07.2018	10
18	А	НН	НН	-	29936215	Меркурий 230 ART-02 PCIGN	6.2	-	-	1	008669,00	абонент	ВРУ-0,4кВ №4 ж.д. №15, корпус 1 по ул. Кирова	7	01.03.2017	10
19	А	НН	НН	-	30596277	Меркурий 230 ART-01 CN	6.2	-	-	1	014050,00	абонент	ВРУ-0,4кВ №4 ж.д. №15, корпус 1 по ул. Кирова	7	01.05.2017	10
20	А	НН	НН	-	29938239	Меркурий 230 ART-01 CN	6.2	-	-	1	007649,00	абонент	ВРУ-0,4кВ №4 ж.д. №15, корпус 1 по ул. Кирова	7	01.03.2017	10
21	А	НН	НН	-	30617115	Меркурий 230 ART-01 CN	6.2	-	-	1	033038,00	абонент	ВРУ-0,4кВ №4 ж.д. №15, корпус 1 по ул. Кирова	7	01.01.2017	10

22	А	НН	НН	-	30603446	Меркурий 230 ART-01 CN	6.2	-	-	1	012829,00	абонент	ВРУ-0,4кВ №4 ж.д. №15, корпус 1 по ул. Кирова	7	01.05.2017	10

* ИД точки учета заполняется только по точкам учета (приборам учета), входящим/не входящим в состав АИИС КУЭ, обеспечивающим учет почасовых объемов потребленной электрической энергии

** Тип учета Активные (А): 0-расчетный; 7-транзитный; 8-контрольный

Реактивные (Р): 5-основной; 6-транзитный

*** Указывается информация по приборам учета, измерительным трансформаторам тока (напряжения)

МЭС _____ / Бочков Е.И. /
подпись ФИО

Абонент _____ / Бородина С.Г. /
подпись ФИО

подписи сторон

Таблица 2. Сведения о токоприемниках Абонента, Субабонентов и о транзитных потребителях и сетевых организациях

№ п/п	Наименование энергопринимающего оборудования объектов Абонента, Субабонентов; наименование транзитных потребителей и сетевых организаций*	№ прибора учета	Тип учета **	Класс точности прибора учета	Допустимая длительная токовая нагрузка вводного провода (кабеля)	Номинальное фазное напряжение	Потери		Порядок ограничения
					ампер	кВ	кВт*ч	%	общий/ специальный
1	2	3	4	5	6	7	8	9	10
1	Многоквартирный жилой дом	29918751	0	0,5S	-	0,23	-	0	общий
2		29907721	0	0,5S	-	0,23	-	0	общий
3		29937042	0	0,5S	-	0,23	-	0	общий
4		29937000	0	0,5S	-	0,23	-	0	общий
5		30572525	0	0,5S	-	0,23	-	0	общий
6		30572515	0	0,5S	-	0,23	-	0	общий
7		29936229	0	1,0	-	0,23	-	0	общий
8		29935963	0	1,0	-	0,23	-	0	общий
	Бытовые потребители	**Перечень адресов поставки и приборов учета бытовых потребителей указан в Приложении А к Реестру**							
9	СНП Косарева Тамара Ивановна ДЭ№50100002010771 объект №501000020107710000	30603477	7	1,0	-	0,23	-	0	общий
10	СНП Косарева Тамара Ивановна ДЭ№50100002010771 объект №501000020107710000	30605608	7	1,0	-	0,23	-	0	общий
11	СНП Косарева Тамара Ивановна ДЭ№50100002010771 объект №501000020107710000	26066910	7	1,0	-	0,23	-	0	общий

12	СНП Нечаева Вера Ивановна ДЭ№50100002010799 объект №501000020107990000	29938228	7	1,0	-	0,23	-	0	общий
13	СНП Биктимирова Альфия Ваисовна ДЭ№50100002010798 объект №501000020107980001	29938250	7	1,0	-	0,23	-	0	общий
14	СНП Бочарова Надежда Владимировна ДЭ№50100002010238 объект №501000020102380001	29938238	7	1,0	-	0,23	-	0	общий
15	СНП Агаджанян Нверик Юрьевич ДЭ№50100002010883 объект №501000020108830000	48696879	7	1,0	-	0,23	-	0	общий
16	СНП Акуленок Наталья Анатольевна ДЭ№50100002012995 объект №501000020129950001	29938219	7	1,0	-	0,23	-	0	общий
17	СНП Марушкина Екатерина Андреевна ДЭ№50100002010406 объект №501000020104060000	35628345	7	1,0	-	0,23	-	2.607	общий
18	СНП Енгибарян Гоар Гагиковна ДЭ№50100002011015 объект №501000020110150000	29936215	7	1,0	-	0,23	-	0	общий

19	СНП Солодов Станислав Викторович ДЭ№50100002010796 объект №501000020107960000	30596277	7	1,0	-	0,23	-	0	общий
20	СНП Биктимирова Альфия Ваисовна ДЭ№50100002010798 объект №501000020107980000	29938239	7	1,0	-	0,23	-	0	общий
21	СНП Кравченко Александр Иванович ДЭ№50100002010791 объект №501000020107910001	30617115	7	1,0	-	0,23	-	0	общий
22	ООО "РН-Энерго" СНП Рагимова Аливан Ализамановна ДЭ№50100002006852 объект №501000020068520654	30603446	7	1,0	-	0,23	-	0	общий

*Сведения записываются в следующем порядке 1. Объекты Абонента
2. Субабоненты
3. Транзитные потребители
4. Транзитные сетевые организации

** Тип учета Активные: 0-расчетный; 7-транзитный; 8-контрольный

Особые условия:

Из объемов электропотребления, рассчитанных по показаниям расчетных приборов учета №29918751, №29907721, №29937042, №29937000, №30572525, №30572515, №29936229, №29935963 вычитаются объемы электрической энергии (мощности), потребленной Потребителями (бытовыми потребителями, перечисленными в Приложении А к Реестру), и иными лицами, имеющими договоры энергоснабжения с АО "Мосэнергосбыт" и энергопринимающие устройства которых присоединены к электрическим сетям многоквартирного дома (транзитными потребителями).

Определение объема электрической энергии (мощности), потребленной лицами, имеющими договоры энергоснабжения с АО "Мосэнергосбыт" производится по приборам учета, указанным в Таблице № 2 Реестра и Приложении А к Реестру или расчетными способами, предусмотренными законодательством.

Из объема электропотребления, рассчитанного по показаниям расчетного прибора учета №29936229, вычитаются объемы электрической энергии (мощности), потребленной Потребителями: СНП Косарева Тамара Ивановна (ДЭ№50100002010771 объект №501000020107710000) ПУ№30603477, №30605608, №26066910, СНП Нечаева Вера Ивановна (ДЭ№50100002010799 объект №501000020107990000) ПУ№29938228, СНП Биктимирова Альфия Ваисовна (ДЭ№50100002010798 объект №501000020107980001) ПУ№29938250, СНП Бочарова Надежда Владимировна (ДЭ№50100002010238 объект №501000020102380001) ПУ№29938238, СНП Агаджанян Нверик Юрьевич (ДЭ№50100002010883 объект №501000020108830000) ПУ№48696879.

Из объема электропотребления, рассчитанного по показаниям расчетного прибора учета №29935963, вычитаются объемы электрической энергии (мощности), потребленной Потребителями: СНП Акуленок Наталья Анатольевна (ДЭ№50100002012995 объект №501000020129950001) ПУ№29938219, СНП Марушкина Екатерина Андреевна (ДЭ№50100002010406 объект №501000020104060000) ПУ№35628345, СНП Енгибарян Гоар Гагиковна (ДЭ№50100002011015 объект №501000020110150000) ПУ №29936215, СНП Солодов Станислав Викторович (ДЭ№50100002010796 объект №501000020107960000) ПУ№30596277, СНП Биктимирова Альфия Ваисовна (ДЭ№50100002010798 объект №501000020107980000) ПУ№29938239, СНП Кравченко Александр Иванович (ДЭ№50100002010791 объект №501000020107910001) ПУ№30617115, ООО "РН-Энерго" СНП Рагимова Аливан Ализамановна (ДЭ№50100002006852 объект №501000020068520654) ПУ№30603446.

Абонент обязуется предоставить в АО "Мосэнергосбыт" составленный на его имя акт об осуществлении технологического присоединения и (или) акт разграничения границ балансовой принадлежности сторон в срок до 01.12.2025.

МЭС _____ / Бочков Е.И. /
подпись ФИО

Абонент _____ / Бородина С.Г. /
подпись ФИО

подписи сторон

Однолинейная схема электроснабжения:

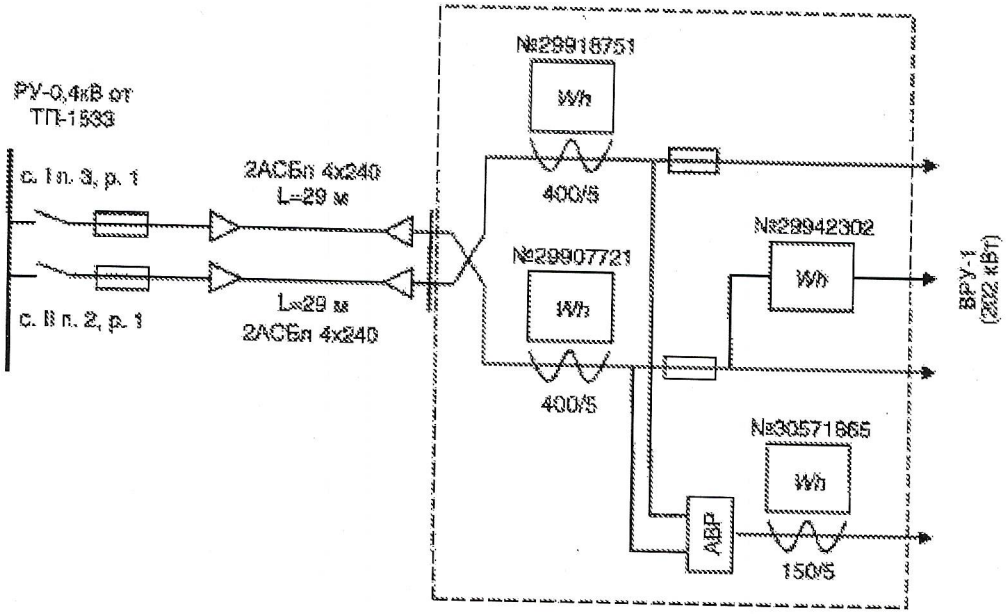

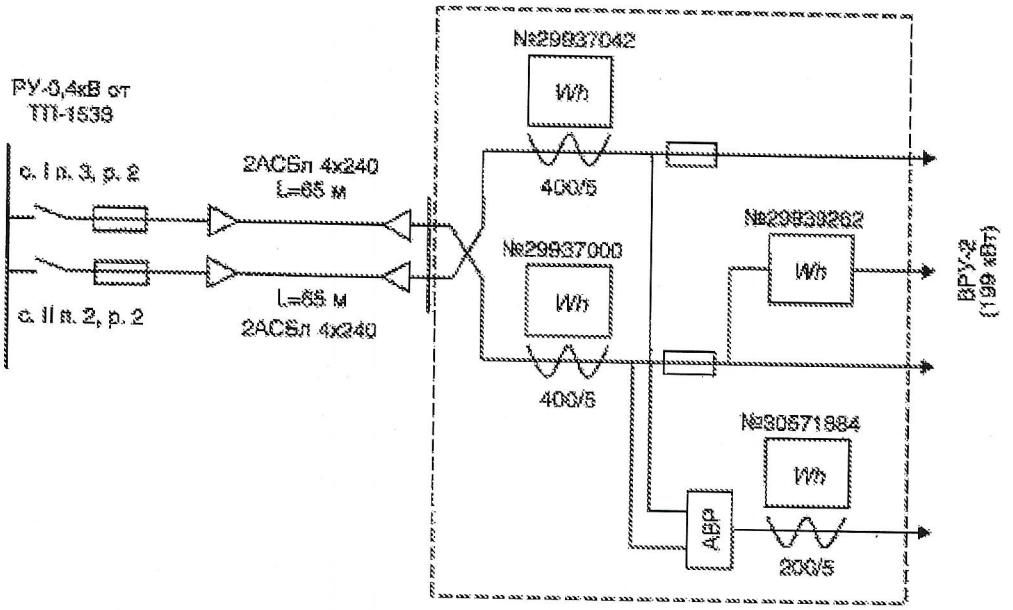

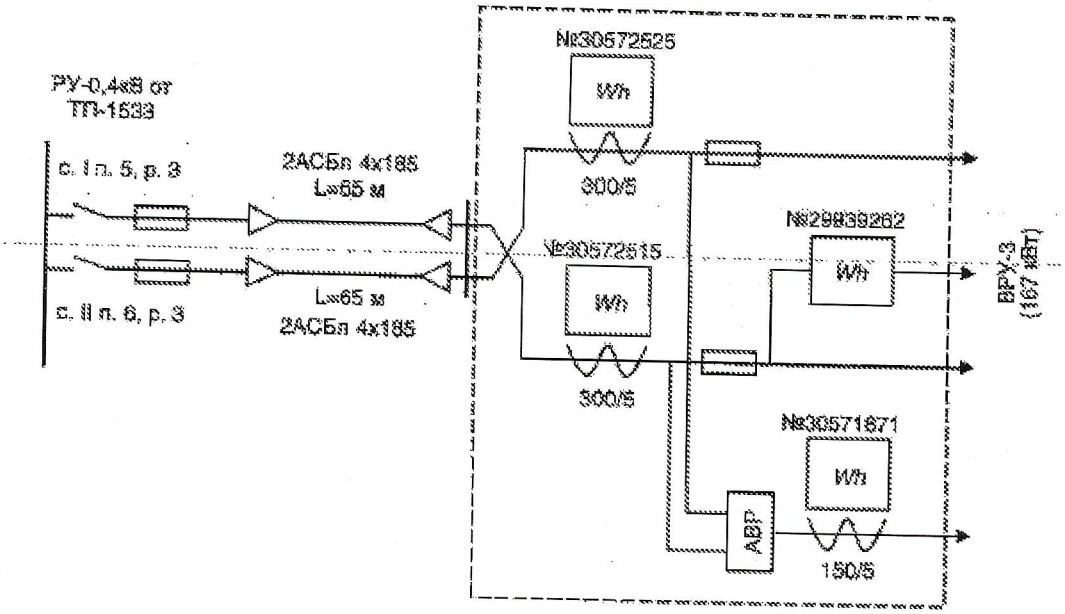

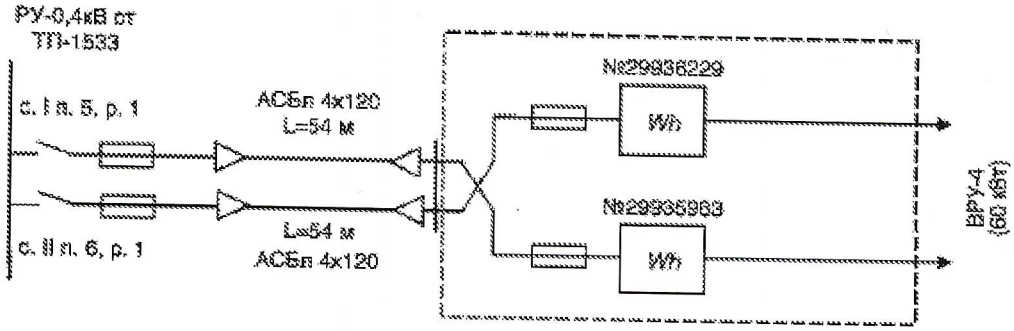

Примечание: в схеме указываются места установки и номера приборов учета, параметры измерительных трансформаторов тока и напряжения, границы балансовой принадлежности (красный цвет) и эксплуатационной ответственности (синий цвет), границы с субабонентами/транзитными потребителями (зеленый цвет), длина и марка питающих кабелей (проводов).
При наличии в документах о технологическом присоединении однолинейной схемы электроснабжения, содержащей в том числе границы балансовой принадлежности, включая границы балансовой принадлежности транзитных потребителей (при их наличии), указание на места установки приборов учета, а также длину и марку проводов (кабеля) от границы балансовой принадлежности до места установки приборов учета, данная схема становится неотъемлемым приложением к настоящему Реестру. При этом указанная в Реестре однолинейная схема электроснабжения не заполняется.

МЭС

_____ / Бочков Е.И. /

подпись ФИО

Абонент

_____ / Бородина С.Г. /

подпись ФИО

подписи сторон

Приложение А
к Реестру источников энергоснабжения, энергопринимающего оборудования и средств учета электроэнергии и мощности

№ 50100002009426 от "01" сентября 2024г.

Наименование абонента
ООО "Домодедовская Эксплуатирующая Компания"

Наименование и номер объекта
501000020094260012
Многоквартирный жилой дом
Адрес объекта Московская область, г. Домодедово, мкр.. Центральный, ул. Кирова, д. 15, корп. 1

ПЕРЕЧЕНЬ

адресов поставки и приборов учета электроэнергии бытовых потребителей

Дата составления перечня
"01" октября 2025 г.

Взамен перечня
от "_" _ _ г.

	Адрес абонента					Прибор учета					
							Показания				
№ п/п	Населенный пункт	Наименование улицы	№ дома	кор., стр., вл.	№ квартиры	Номер	Пик Т1 (день)	П/пик Т3	Ночь Т2 (ночь)	Тип*	Класс точности
1	г. Домодедово, мкр. Центральный	Кирова	15	-	1	30084253	-	-	-	Меркурий-200.02	7
2	г. Домодедово, мкр. Центральный	Кирова	15	-	2	30271121	-	-	-	Меркурий-200.02	7
3	г. Домодедово, мкр. Центральный	Кирова	15	-	3	30084304	-	-	-	Меркурий-200.02	7
4	г. Домодедово, мкр. Центральный	Кирова	15	-	4	30087438	-	-	-	Меркурий-200.02	7
5	г. Домодедово, мкр. Центральный	Кирова	15	-	5	30084899	-	-	-	Меркурий-200.02	7
6	г. Домодедово, мкр. Центральный	Кирова	15	-	6	30084260	-	-	-	Меркурий-200.02	7
7	г. Домодедово, мкр. Центральный	Кирова	15	-	7	30085668	-	-	-	Меркурий-200.02	7
8	г. Домодедово, мкр. Центральный	Кирова	15	-	8	30087387	-	-	-	Меркурий-200.02	7
9	г. Домодедово, мкр. Центральный	Кирова	15	-	9	30087485	-	-	-	Меркурий-200.02	7
10	г. Домодедово, мкр. Центральный	Кирова	15	-	10	30084934	-	-	-	Меркурий-200.02	7
11	г. Домодедово, мкр. Центральный	Кирова	15	-	11	30087529	-	-	-	Меркурий-200.02	7
12	г. Домодедово, мкр. Центральный	Кирова	15	-	12	30087455	-	-	-	Меркурий-200.02	7
13	г. Домодедово, мкр. Центральный	Кирова	15	-	13	30087497	-	-	-	Меркурий-200.02	7
14	г. Домодедово, мкр. Центральный	Кирова	15	-	14	30087474	-	-	-	Меркурий-200.02	7
15	г. Домодедово, мкр. Центральный	Кирова	15	-	15	30087472	-	-	-	Меркурий-200.02	7
16	г. Домодедово, мкр. Центральный	Кирова	15	-	16	30085569	-	-	-	Меркурий-200.02	7
17	г. Домодедово, мкр. Центральный	Кирова	15	-	17	30087410	-	-	-	Меркурий-200.02	7
18	г. Домодедово, мкр. Центральный	Кирова	15	-	18	30085622	-	-	-	Меркурий-200.02	7
19	г. Домодедово, мкр. Центральный	Кирова	15	-	19	30087363	-	-	-	Меркурий-200.02	7
20	г. Домодедово, мкр. Центральный	Кирова	15	-	20	30084278	-	-	-	Меркурий-200.02	7
21	г. Домодедово, мкр. Центральный	Кирова	15	-	21	30085641	-	-	-	Меркурий-200.02	7

22	г. Домодедово, мкр. Центральный	Кирова	15	-	22	30084289	-	-	-	Меркурий-200.02	7
23	г. Домодедово, мкр. Центральный	Кирова	15	-	23	30087374	-	-	-	Меркурий-200.02	7
24	г. Домодедово, мкр. Центральный	Кирова	15	-	24	30083715	-	-	-	Меркурий-200.02	7
25	г. Домодедово, мкр. Центральный	Кирова	15	-	25	30087222	-	-	-	Меркурий-200.02	7
26	г. Домодедово, мкр. Центральный	Кирова	15	-	26	30085643	-	-	-	Меркурий-200.02	7
27	г. Домодедово, мкр. Центральный	Кирова	15	-	27	30070262	-	-	-	Меркурий-200.02	7
28	г. Домодедово, мкр. Центральный	Кирова	15	-	28	30087235	-	-	-	Меркурий-200.02	7
29	г. Домодедово, мкр. Центральный	Кирова	15	-	29	30071440	-	-	-	Меркурий-200.02	7
30	г. Домодедово, мкр. Центральный	Кирова	15	-	30	30085589	-	-	-	Меркурий-200.02	7
31	г. Домодедово, мкр. Центральный	Кирова	15	-	31	30087253	-	-	-	Меркурий-200.02	7
32	г. Домодедово, мкр. Центральный	Кирова	15	-	32	30087276	-	-	-	Меркурий-200.02	7
33	г. Домодедово, мкр. Центральный	Кирова	15	-	33	30087215	-	-	-	Меркурий-200.02	7
34	г. Домодедово, мкр. Центральный	Кирова	15	-	34	30087253	-	-	-	Меркурий-200.02	7
35	г. Домодедово, мкр. Центральный	Кирова	15	-	35	30087305	-	-	-	Меркурий-200.02	7
36	г. Домодедово, мкр. Центральный	Кирова	15	-	36	30087481	-	-	-	Меркурий-200.02	7
37	г. Домодедово, мкр. Центральный	Кирова	15	-	37	30087226	-	-	-	Меркурий-200.02	7
38	г. Домодедово, мкр. Центральный	Кирова	15	-	38	30084907	-	-	-	Меркурий-200.02	7
39	г. Домодедово, мкр. Центральный	Кирова	15	-	39	30087424	-	-	-	Меркурий-200.02	7
40	г. Домодедово, мкр. Центральный	Кирова	15	-	40	29969552	-	-	-	Меркурий-200.02	7
41	г. Домодедово, мкр. Центральный	Кирова	15	-	41	30087521	-	-	-	Меркурий-200.02	7
42	г. Домодедово, мкр. Центральный	Кирова	15	-	42	30075836	-	-	-	Меркурий-200.02	7
43	г. Домодедово, мкр. Центральный	Кирова	15	-	43	30084911	-	-	-	Меркурий-200.02	7
44	г. Домодедово, мкр. Центральный	Кирова	15	-	44	30087320	-	-	-	Меркурий-200.02	7
45	г. Домодедово, мкр. Центральный	Кирова	15	-	45	30084920	-	-	-	Меркурий-200.02	7
46	г. Домодедово, мкр. Центральный	Кирова	15	-	46	30085602	-	-	-	Меркурий-200.02	7
47	г. Домодедово, мкр. Центральный	Кирова	15	-	47	21064845	-	-	-	Меркурий-200.02	7
48	г. Домодедово, мкр. Центральный	Кирова	15	-	48	30270523	-	-	-	Меркурий-200.02	7
49	г. Домодедово, мкр. Центральный	Кирова	15	-	49	30270101-17	-	-	-	Меркурий-200.02	7
50	г. Домодедово, мкр. Центральный	Кирова	15	-	50	30270571-17	-	-	-	Меркурий-200.02	7
51	г. Домодедово, мкр. Центральный	Кирова	15	-	51	30270547	-	-	-	Меркурий-200.02	7
52	г. Домодедово, мкр. Центральный	Кирова	15	-	52	30270123	-	-	-	Меркурий-200.02	7
53	г. Домодедово, мкр. Центральный	Кирова	15	-	53	30270298	-	-	-	Меркурий-200.02	7
54	г. Домодедово, мкр. Центральный	Кирова	15	-	54	30270079	-	-	-	Меркурий-200.02	7
55	г. Домодедово, мкр. Центральный	Кирова	15	-	55	30269712	-	-	-	Меркурий-200.02	7
56	г. Домодедово, мкр. Центральный	Кирова	15	-	56	30270083	-	-	-	Меркурий-200.02	7
57	г. Домодедово, мкр. Центральный	Кирова	15	-	57	30270141	-	-	-	Меркурий-200.02	7
58	г. Домодедово, мкр. Центральный	Кирова	15	-	58	30270300	-	-	-	Меркурий-200.02	7
59	г. Домодедово, мкр. Центральный	Кирова	15	-	59	30270154	-	-	-	Меркурий-200.02	7
60	г. Домодедово, мкр. Центральный	Кирова	15	-	60	30268496	-	-	-	Меркурий-200.02	7
61	г. Домодедово, мкр. Центральный	Кирова	15	-	61	30270103	-	-	-	Меркурий-200.02	7
62	г. Домодедово, мкр. Центральный	Кирова	15	-	62	30270664	-	-	-	Меркурий-200.02	7
63	г. Домодедово, мкр. Центральный	Кирова	15	-	63	30269696	-	-	-	Меркурий-200.02	7
64	г. Домодедово, мкр. Центральный	Кирова	15	-	64	30270608	-	-	-	Меркурий-200.02	7
65	г. Домодедово, мкр. Центральный	Кирова	15	-	65	30270428	-	-	-	Меркурий-200.02	7
66	г. Домодедово, мкр. Центральный	Кирова	15	-	66	30270331	-	-	-	Меркурий-200.02	7
67	г. Домодедово, мкр. Центральный	Кирова	15	-	67	30270228	-	-	-	Меркурий-200.02	7

68	г. Домодедово, мкр. Центральный	Кирова	15	-	68	30270039	-	-	-	Меркурий-200.02	7
69	г. Домодедово, мкр. Центральный	Кирова	15	-	69	30270045	-	-	-	Меркурий-200.02	7
70	г. Домодедово, мкр. Центральный	Кирова	15	-	70	30269718	-	-	-	Меркурий-200.02	7
71	г. Домодедово, мкр. Центральный	Кирова	15	-	71	30270044	-	-	-	Меркурий-200.02	7
72	г. Домодедово, мкр. Центральный	Кирова	15	-	72	30270596	-	-	-	Меркурий-200.02	7
73	г. Домодедово, мкр. Центральный	Кирова	15	-	73	30270041	-	-	-	Меркурий-200.02	7
74	г. Домодедово, мкр. Центральный	Кирова	15	-	74	30270576	-	-	-	Меркурий-200.02	7
75	г. Домодедово, мкр. Центральный	Кирова	15	-	75	30269694	-	-	-	Меркурий-200.02	7
76	г. Домодедово, мкр. Центральный	Кирова	15	-	76	30268499	-	-	-	Меркурий-200.02	7
77	г. Домодедово, мкр. Центральный	Кирова	15	-	77	30268475	-	-	-	Меркурий-200.02	7
78	г. Домодедово, мкр. Центральный	Кирова	15	-	78	30269688	-	-	-	Меркурий-200.02	7
79	г. Домодедово, мкр. Центральный	Кирова	15	-	79	30270261	-	-	-	Меркурий-200.02	7
80	г. Домодедово, мкр. Центральный	Кирова	15	-	80	30270070	-	-	-	Меркурий-200.02	7
81	г. Домодедово, мкр. Центральный	Кирова	15	-	81	30270183	-	-	-	Меркурий-200.02	7
82	г. Домодедово, мкр. Центральный	Кирова	15	-	82	30270191	-	-	-	Меркурий-200.02	7
83	г. Домодедово, мкр. Центральный	Кирова	15	-	83	30270194	-	-	-	Меркурий-200.02	7
84	г. Домодедово, мкр. Центральный	Кирова	15	-	84	30270578	-	-	-	Меркурий-200.02	7
85	г. Домодедово, мкр. Центральный	Кирова	15	-	85	30270264	-	-	-	Меркурий-200.02	7
86	г. Домодедово, мкр. Центральный	Кирова	15	-	86	30270268	-	-	-	Меркурий-200.02	7
87	г. Домодедово, мкр. Центральный	Кирова	15	-	87	30270050	-	-	-	Меркурий-200.02	7
88	г. Домодедово, мкр. Центральный	Кирова	15	-	88	30268484	-	-	-	Меркурий-200.02	7
89	г. Домодедово, мкр. Центральный	Кирова	15	-	89	3270205	-	-	-	Меркурий-200.02	7
90	г. Домодедово, мкр. Центральный	Кирова	15	-	90	30270198	-	-	-	Меркурий-200.02	7
91	г. Домодедово, мкр. Центральный	Кирова	15	-	91	30270660	-	-	-	Меркурий-200.02	7
92	г. Домодедово, мкр. Центральный	Кирова	15	-	92	30270208	-	-	-	Меркурий-200.02	7
93	г. Домодедово, мкр. Центральный	Кирова	15	-	93	33584950	-	-	-	Меркурий-200.02	7
94	г. Домодедово, мкр. Центральный	Кирова	15	-	94	30270043	-	-	-	Меркурий-200.02	7
95	г. Домодедово, мкр. Центральный	Кирова	15	-	95	0	-	-	-	Меркурий-200.02	7
96	г. Домодедово, мкр. Центральный	Кирова	15	-	96	30270632	-	-	-	Меркурий-200.02	7
97	г. Домодедово, мкр. Центральный	Кирова	15	-	97	30273322	-	-	-	Меркурий-200.02	7
98	г. Домодедово, мкр. Центральный	Кирова	15	-	98	30273666	-	-	-	Меркурий-200.02	7
99	г. Домодедово, мкр. Центральный	Кирова	15	-	99	30273435	-	-	-	Меркурий-200.02	7
100	г. Домодедово, мкр. Центральный	Кирова	15	-	100	30273303	-	-	-	Меркурий-200.02	7
101	г. Домодедово, мкр. Центральный	Кирова	15	-	101	30273282	-	-	-	Меркурий-200.02	7
102	г. Домодедово, мкр. Центральный	Кирова	15	-	102	30273774	-	-	-	Меркурий-200.02	7
103	г. Домодедово, мкр. Центральный	Кирова	15	-	103	30273763	-	-	-	Меркурий-200.02	7
104	г. Домодедово, мкр. Центральный	Кирова	15	-	104	30273923	-	-	-	Меркурий-200.02	7
105	г. Домодедово, мкр. Центральный	Кирова	15	-	105	948Д	-	-	-	Меркурий-200.02	7
106	г. Домодедово, мкр. Центральный	Кирова	15	-	106	0	-	-	-	Меркурий-200.02	7
107	г. Домодедово, мкр. Центральный	Кирова	15	-	107	871Д	-	-	-	Меркурий-200.02	7
108	г. Домодедово, мкр. Центральный	Кирова	15	-	108	945Д	-	-	-	Меркурий-200.02	7
109	г. Домодедово, мкр. Центральный	Кирова	15	-	109	739Д	-	-	-	Меркурий-200.02	7
110	г. Домодедово, мкр. Центральный	Кирова	15	-	110	106	-	-	-	Меркурий-200.02	7
111	г. Домодедово, мкр. Центральный	Кирова	15	-	111	638Д	-	-	-	Меркурий-200.02	7
112	г. Домодедово, мкр. Центральный	Кирова	15	-	112	0	-	-	-	Меркурий-200.02	7
113	г. Домодедово, мкр. Центральный	Кирова	15	-	113	30273972	-	-	-	Меркурий-200.02	7

114	г. Домодедово, мкр. Центральный	Кирова	15	-	114	30273420	-	-	-	Меркурий-200.02	7
115	г. Домодедово, мкр. Центральный	Кирова	15	-	115	30273368	-	-	-	Меркурий-200.02	7
116	г. Домодедово, мкр. Центральный	Кирова	15	-	116	30273922	-	-	-	Меркурий-200.02	7
117	г. Домодедово, мкр. Центральный	Кирова	15	-	117	30269976	-	-	-	Меркурий-200.02	7
118	г. Домодедово, мкр. Центральный	Кирова	15	-	118	30270129	-	-	-	Меркурий-200.02	7
119	г. Домодедово, мкр. Центральный	Кирова	15	-	119	30270154	-	-	-	Меркурий-200.02	7
120	г. Домодедово, мкр. Центральный	Кирова	15	-	120	30270125	-	-	-	Меркурий-200.02	7
121	г. Домодедово, мкр. Центральный	Кирова	15	-	121	30270017	-	-	-	Меркурий-200.02	7
122	г. Домодедово, мкр. Центральный	Кирова	15	-	122	30270020	-	-	-	Меркурий-200.02	7
123	г. Домодедово, мкр. Центральный	Кирова	15	-	123	30270530	-	-	-	Меркурий-200.02	7
124	г. Домодедово, мкр. Центральный	Кирова	15	-	124	30270681	-	-	-	Меркурий-200.02	7
125	г. Домодедово, мкр. Центральный	Кирова	15	-	125	30084275	-	-	-	Меркурий-200.02	7
126	г. Домодедово, мкр. Центральный	Кирова	15	-	126	30083705	-	-	-	Меркурий-200.02	7
127	г. Домодедово, мкр. Центральный	Кирова	15	-	127	30085633	-	-	-	Меркурий-200.02	7
128	г. Домодедово, мкр. Центральный	Кирова	15	-	128	30085658	-	-	-	Меркурий-200.02	7
129	г. Домодедово, мкр. Центральный	Кирова	15	-	129	30270022	-	-	-	Меркурий-200.02	7
130	г. Домодедово, мкр. Центральный	Кирова	15	-	130	30270157	-	-	-	Меркурий-200.02	7
131	г. Домодедово, мкр. Центральный	Кирова	15	-	131	30270607	-	-	-	Меркурий-200.02	7
132	г. Домодедово, мкр. Центральный	Кирова	15	-	132	30087283	-	-	-	Меркурий-200.02	7
133	г. Домодедово, мкр. Центральный	Кирова	15	-	133	30270570	-	-	-	Меркурий-200.02	7
134	г. Домодедово, мкр. Центральный	Кирова	15	-	134	30270011	-	-	-	Меркурий-200.02	7
135	г. Домодедово, мкр. Центральный	Кирова	15	-	135	30270196	-	-	-	Меркурий-200.02	7
136	г. Домодедово, мкр. Центральный	Кирова	15	-	136	30270002	-	-	-	Меркурий-200.02	7
137	г. Домодедово, мкр. Центральный	Кирова	15	-	137	30269987	-	-	-	Меркурий-200.02	7
138	г. Домодедово, мкр. Центральный	Кирова	15	-	138	30270634	-	-	-	Меркурий-200.02	7
139	г. Домодедово, мкр. Центральный	Кирова	15	-	139	30270171	-	-	-	Меркурий-200.02	7
140	г. Домодедово, мкр. Центральный	Кирова	15	-	140	30270165	-	-	-	Меркурий-200.02	7
141	г. Домодедово, мкр. Центральный	Кирова	15	-	141	30270095	-	-	-	Меркурий-200.02	7
142	г. Домодедово, мкр. Центральный	Кирова	15	-	142	30087334	-	-	-	Меркурий-200.02	7
143	г. Домодедово, мкр. Центральный	Кирова	15	-	143	30085578	-	-	-	Меркурий-200.02	7
144	г. Домодедово, мкр. Центральный	Кирова	15	-	144	30085634	-	-	-	Меркурий-200.02	7
145	г. Домодедово, мкр. Центральный	Кирова	15	-	145	30084916	-	-	-	Меркурий-200.02	7
146	г. Домодедово, мкр. Центральный	Кирова	15	-	146	30084279	-	-	-	Меркурий-200.02	7
147	г. Домодедово, мкр. Центральный	Кирова	15	-	147	30084909	-	-	-	Меркурий-200.02	7
148	г. Домодедово, мкр. Центральный	Кирова	15	-	149	30083701	-	-	-	Меркурий-200.02	7
149	г. Домодедово, мкр. Центральный	Кирова	15	-	150	30087441	-	-	-	Меркурий-200.02	7
150	г. Домодедово, мкр. Центральный	Кирова	15	-	151	30087345	-	-	-	Меркурий-200.02	7
151	г. Домодедово, мкр. Центральный	Кирова	15	-	152	30087318	-	-	-	Меркурий-200.02	7
152	г. Домодедово, мкр. Центральный	Кирова	15	-	153	30087531	-	-	-	Меркурий-200.02	7
153	г. Домодедово, мкр. Центральный	Кирова	15	-	154	30087404	-	-	-	Меркурий-200.02	7
154	г. Домодедово, мкр. Центральный	Кирова	15	-	155	30085579	-	-	-	Меркурий-200.02	7
155	г. Домодедово, мкр. Центральный	Кирова	15	-	156	30083730	-	-	-	Меркурий-200.02	7
156	г. Домодедово, мкр. Центральный	Кирова	15	-	157	30085631	-	-	-	Меркурий-200.02	7
157	г. Домодедово, мкр. Центральный	Кирова	15	-	158	30087254	-	-	-	Меркурий-200.02	7
158	г. Домодедово, мкр. Центральный	Кирова	15	-	159	30087232	-	-	-	Меркурий-200.02	7
159	г. Домодедово, мкр. Центральный	Кирова	15	-	160	30074843	-	-	-	Меркурий-200.02	7

160	г. Домодедово, мкр. Центральный	Кирова	15	-	161	30268527	-	-	-	Меркурий-200.02	7
161	г. Домодедово, мкр. Центральный	Кирова	15	-	162	30270122	-	-	-	Меркурий-200.02	7
162	г. Домодедово, мкр. Центральный	Кирова	15	-	163	30270506	-	-	-	Меркурий-200.02	7
163	г. Домодедово, мкр. Центральный	Кирова	15	-	164	30268489	-	-	-	Меркурий-200.02	7
164	г. Домодедово, мкр. Центральный	Кирова	15	-	165	30268486	-	-	-	Меркурий-200.02	7
165	г. Домодедово, мкр. Центральный	Кирова	15	-	166	30270633	-	-	-	Меркурий-200.02	7
166	г. Домодедово, мкр. Центральный	Кирова	15	-	167	30269988	-	-	-	Меркурий-200.02	7
167	г. Домодедово, мкр. Центральный	Кирова	15	-	168	30270090	-	-	-	Меркурий-200.02	7
168	г. Домодедово, мкр. Центральный	Кирова	15	-	169	30084823	-	-	-	Меркурий-200.02	7
169	г. Домодедово, мкр. Центральный	Кирова	15	-	170	30086617	-	-	-	Меркурий-200.02	7
170	г. Домодедово, мкр. Центральный	Кирова	15	-	171	30085167	-	-	-	Меркурий-200.02	7
171	г. Домодедово, мкр. Центральный	Кирова	15	-	172	30080038	-	-	-	Меркурий-200.02	7
172	г. Домодедово, мкр. Центральный	Кирова	15	-	173	30084944	-	-	-	Меркурий-200.02	7
173	г. Домодедово, мкр. Центральный	Кирова	15	-	174	30084305	-	-	-	Меркурий-200.02	7
174	г. Домодедово, мкр. Центральный	Кирова	15	-	175	30085615	-	-	-	Меркурий-200.02	7
175	г. Домодедово, мкр. Центральный	Кирова	15	-	176	30083742	-	-	-	Меркурий-200.02	7
176	г. Домодедово, мкр. Центральный	Кирова	15	-	177	30079988	-	-	-	Меркурий-200.02	7
177	г. Домодедово, мкр. Центральный	Кирова	15	-	178	30086765	-	-	-	Меркурий-200.02	7
178	г. Домодедово, мкр. Центральный	Кирова	15	-	179	30080010	-	-	-	Меркурий-200.02	7
179	г. Домодедово, мкр. Центральный	Кирова	15	-	180	30085770	-	-	-	Меркурий-200.02	7
180	г. Домодедово, мкр. Центральный	Кирова	15	-	181	30080012	-	-	-	Меркурий-200.02	7
181	г. Домодедово, мкр. Центральный	Кирова	15	-	182	30080049	-	-	-	Меркурий-200.02	7
182	г. Домодедово, мкр. Центральный	Кирова	15	-	183	30084815	-	-	-	Меркурий-200.02	7
183	г. Домодедово, мкр. Центральный	Кирова	15	-	184	30084763	-	-	-	Меркурий-200.02	7
184	г. Домодедово, мкр. Центральный	Кирова	15	-	185	30085862	-	-	-	Меркурий-200.02	7
185	г. Домодедово, мкр. Центральный	Кирова	15	-	186	30086060	-	-	-	Меркурий-200.02	7
186	г. Домодедово, мкр. Центральный	Кирова	15	-	187	30080001	-	-	-	Меркурий-200.02	7
187	г. Домодедово, мкр. Центральный	Кирова	15	-	188	30084839	-	-	-	Меркурий-200.02	7
188	г. Домодедово, мкр. Центральный	Кирова	15	-	189	30086610	-	-	-	Меркурий-200.02	7
189	г. Домодедово, мкр. Центральный	Кирова	15	-	190	30086169	-	-	-	Меркурий-200.02	7
190	г. Домодедово, мкр. Центральный	Кирова	15	-	191	30085780	-	-	-	Меркурий-200.02	7
191	г. Домодедово, мкр. Центральный	Кирова	15	-	192	30086167	-	-	-	Меркурий-200.02	7
192	г. Домодедово, мкр. Центральный	Кирова	15	-	193	30082944	-	-	-	Меркурий-200.02	7
193	г. Домодедово, мкр. Центральный	Кирова	15	-	194	30083088	-	-	-	Меркурий-200.02	7
194	г. Домодедово, мкр. Центральный	Кирова	15	-	195	30083064	-	-	-	Меркурий-200.02	7
195	г. Домодедово, мкр. Центральный	Кирова	15	-	196	30083090	-	-	-	Меркурий-200.02	7
196	г. Домодедово, мкр. Центральный	Кирова	15	-	197	0	-	-	-	Меркурий-200.02	7
197	г. Домодедово, мкр. Центральный	Кирова	15	-	198	0	-	-	-	Меркурий-200.02	7
198	г. Домодедово, мкр. Центральный	Кирова	15	-	199	341	-	-	-	Меркурий-200.02	7
199	г. Домодедово, мкр. Центральный	Кирова	15	-	200	0	-	-	-	Меркурий-200.02	7
200	г. Домодедово, мкр. Центральный	Кирова	15	-	201	30081293	-	-	-	Меркурий-200.02	7
201	г. Домодедово, мкр. Центральный	Кирова	15	-	202	293Д	-	-	-	Меркурий-200.02	7
202	г. Домодедово, мкр. Центральный	Кирова	15	-	203	30080901-17	-	-	-	Меркурий-200.02	7
203	г. Домодедово, мкр. Центральный	Кирова	15	-	204	30084040	-	-	-	Меркурий-200.02	7
204	г. Домодедово, мкр. Центральный	Кирова	15	-	205	30083121	-	-	-	Меркурий-200.02	7
205	г. Домодедово, мкр. Центральный	Кирова	15	-	206	30083066	-	-	-	Меркурий-200.02	7

206	г. Домодедово, мкр. Центральный	Кирова	15	-	207	30083958	-	-	-	Меркурий-200.02	7
207	г. Домодедово, мкр. Центральный	Кирова	15	-	208	30084007	-	-	-	Меркурий-200.02	7
208	г. Домодедово, мкр. Центральный	Кирова	15	-	209	30081060	-	-	-	Меркурий-200.02	7
209	г. Домодедово, мкр. Центральный	Кирова	15	-	210	30080867	-	-	-	Меркурий-200.02	7
210	г. Домодедово, мкр. Центральный	Кирова	15	-	211	30083120	-	-	-	Меркурий-200.02	7
211	г. Домодедово, мкр. Центральный	Кирова	15	-	212	30084009	-	-	-	Меркурий-200.02	7
212	г. Домодедово, мкр. Центральный	Кирова	15	-	213	30087436	-	-	-	Меркурий-200.02	7
213	г. Домодедово, мкр. Центральный	Кирова	15	-	214	30087500-17	-	-	-	Меркурий-200.02	7
214	г. Домодедово, мкр. Центральный	Кирова	15	-	215	30087390	-	-	-	Меркурий-200.02	7
215	г. Домодедово, мкр. Центральный	Кирова	15	-	216	30087390	-	-	-	Меркурий-200.02	7
216	г. Домодедово, мкр. Центральный	Кирова	15	-	217	30087493	-	-	-	Меркурий-200.02	7
217	г. Домодедово, мкр. Центральный	Кирова	15	-	218	30087229	-	-	-	Меркурий-200.02	7
218	г. Домодедово, мкр. Центральный	Кирова	15	-	219	30087258	-	-	-	Меркурий-200.02	7
219	г. Домодедово, мкр. Центральный	Кирова	15	-	220	30087478	-	-	-	Меркурий-200.02	7
220	г. Домодедово, мкр. Центральный	Кирова	15	-	221	0	-	-	-	Меркурий-200.02	7
221	г. Домодедово, мкр. Центральный	Кирова	15	-	222	30087342	-	-	-	Меркурий-200.02	7
222	г. Домодедово, мкр. Центральный	Кирова	15	-	223	30084901	-	-	-	Меркурий-200.02	7
223	г. Домодедово, мкр. Центральный	Кирова	15	-	224	30084901	-	-	-	Меркурий-200.02	7
224	г. Домодедово, мкр. Центральный	Кирова	15	-	225	30087308	-	-	-	Меркурий-200.02	7
225	г. Домодедово, мкр. Центральный	Кирова	15	-	226	30084272	-	-	-	Меркурий-200.02	7
226	г. Домодедово, мкр. Центральный	Кирова	15	-	227	30087534	-	-	-	Меркурий-200.02	7
227	г. Домодедово, мкр. Центральный	Кирова	15	-	228	30084293	-	-	-	Меркурий-200.02	7
228	г. Домодедово, мкр. Центральный	Кирова	15	-	229	30270137	-	-	-	Меркурий-200.02	7
229	г. Домодедово, мкр. Центральный	Кирова	15	-	230	30268435	-	-	-	Меркурий-200.02	7
230	г. Домодедово, мкр. Центральный	Кирова	15	-	231	30268509	-	-	-	Меркурий-200.02	7
231	г. Домодедово, мкр. Центральный	Кирова	15	-	232	30269985	-	-	-	Меркурий-200.02	7
232	г. Домодедово, мкр. Центральный	Кирова	15	-	233	30085618	-	-	-	Меркурий-200.02	7
233	г. Домодедово, мкр. Центральный	Кирова	15	-	234	30084948	-	-	-	Меркурий-200.02	7
234	г. Домодедово, мкр. Центральный	Кирова	15	-	235	30085616	-	-	-	Меркурий-200.02	7
235	г. Домодедово, мкр. Центральный	Кирова	15	-	236	30087440	-	-	-	Меркурий-200.02	7
236	г. Домодедово, мкр. Центральный	Кирова	15	-	237	30270073	-	-	-	Меркурий-200.02	7
237	г. Домодедово, мкр. Центральный	Кирова	15	-	238	30268550	-	-	-	Меркурий-200.02	7
238	г. Домодедово, мкр. Центральный	Кирова	15	-	239	30270005	-	-	-	Меркурий-200.02	7
239	г. Домодедово, мкр. Центральный	Кирова	15	-	240	30270262	-	-	-	Меркурий-200.02	7
240	г. Домодедово, мкр. Центральный	Кирова	15	-	241	30085644	-	-	-	Меркурий-200.02	7
241	г. Домодедово, мкр. Центральный	Кирова	15	-	242	30084939	-	-	-	Меркурий-200.02	7
242	г. Домодедово, мкр. Центральный	Кирова	15	-	243	30084291	-	-	-	Меркурий-200.02	7
243	г. Домодедово, мкр. Центральный	Кирова	15	-	244	30085613	-	-	-	Меркурий-200.02	7
244	г. Домодедово, мкр. Центральный	Кирова	15	-	245	30270691	-	-	-	Меркурий-200.02	7
245	г. Домодедово, мкр. Центральный	Кирова	15	-	246	30270532	-	-	-	Меркурий-200.02	7
246	г. Домодедово, мкр. Центральный	Кирова	15	-	247	30268481	-	-	-	Меркурий-200.02	7
247	г. Домодедово, мкр. Центральный	Кирова	15	-	248	30270568	-	-	-	Меркурий-200.02	7
248	г. Домодедово, мкр. Центральный	Кирова	15	-	249	30084937	-	-	-	Меркурий-200.02	7
249	г. Домодедово, мкр. Центральный	Кирова	15	-	250	30087456	-	-	-	Меркурий-200.02	7
250	г. Домодедово, мкр. Центральный	Кирова	15	-	251	30087366	-	-	-	Меркурий-200.02	7
251	г. Домодедово, мкр. Центральный	Кирова	15	-	252	30084860	-	-	-	Меркурий-200.02	7

252	г. Домодедово, мкр. Центральный	Кирова	15	-	253	30080890	-	-	-	Меркурий-200.02	7
253	г. Домодедово, мкр. Центральный	Кирова	15	-	254	30254350	-	-	-	Меркурий-200.02	7
254	г. Домодедово, мкр. Центральный	Кирова	15	-	255	30081084	-	-	-	Меркурий-200.02	7
255	г. Домодедово, мкр. Центральный	Кирова	15	-	256	30081108	-	-	-	Меркурий-200.02	7
256	г. Домодедово, мкр. Центральный	Кирова	15	-	257	30081124	-	-	-	Меркурий-200.02	7
257	г. Домодедово, мкр. Центральный	Кирова	15	-	258	30081086	-	-	-	Меркурий-200.02	7
258	г. Домодедово, мкр. Центральный	Кирова	15	-	259	30025440	-	-	-	Меркурий-200.02	7
259	г. Домодедово, мкр. Центральный	Кирова	15	-	260	30081089	-	-	-	Меркурий-200.02	7
260	г. Домодедово, мкр. Центральный	Кирова	15	-	261	30081062	-	-	-	Меркурий-200.02	7
261	г. Домодедово, мкр. Центральный	Кирова	15	-	262	30254398	-	-	-	Меркурий-200.02	7
262	г. Домодедово, мкр. Центральный	Кирова	15	-	263	30080910	-	-	-	Меркурий-200.02	7
263	г. Домодедово, мкр. Центральный	Кирова	15	-	264	30080874	-	-	-	Меркурий-200.02	7
264	г. Домодедово, мкр. Центральный	Кирова	15	-	265	30080900	-	-	-	Меркурий-200.02	7
265	г. Домодедово, мкр. Центральный	Кирова	15	-	266	128	-	-	-	Меркурий-200.02	7
266	г. Домодедово, мкр. Центральный	Кирова	15	-	267	30081128	-	-	-	Меркурий-200.02	7
267	г. Домодедово, мкр. Центральный	Кирова	15	-	268	30081105	-	-	-	Меркурий-200.02	7
268	г. Домодедово, мкр. Центральный	Кирова	15	-	269	30087202	-	-	-	Меркурий-200.02	7
269	г. Домодедово, мкр. Центральный	Кирова	15	-	270	30087533	-	-	-	Меркурий-200.02	7
270	г. Домодедово, мкр. Центральный	Кирова	15	-	271	30087533	-	-	-	Меркурий-200.02	7
271	г. Домодедово, мкр. Центральный	Кирова	15	-	272	30081127	-	-	-	Меркурий-200.02	7
272	г. Домодедово, мкр. Центральный	Кирова	15	-	273	30081127	-	-	-	Меркурий-200.02	7
273	г. Домодедово, мкр. Центральный	Кирова	15	-	274	30084923	-	-	-	Меркурий-200.02	7
274	г. Домодедово, мкр. Центральный	Кирова	15	-	275	30087537	-	-	-	Меркурий-200.02	7
275	г. Домодедово, мкр. Центральный	Кирова	15	-	276	30084856	-	-	-	Меркурий-200.02	7
276	г. Домодедово, мкр. Центральный	Кирова	15	-	277	30080237	-	-	-	Меркурий-200.02	7
277	г. Домодедово, мкр. Центральный	Кирова	15	-	278	30079497	-	-	-	Меркурий-200.02	7
278	г. Домодедово, мкр. Центральный	Кирова	15	-	279	30079530	-	-	-	Меркурий-200.02	7
279	г. Домодедово, мкр. Центральный	Кирова	15	-	280	30079469	-	-	-	Меркурий-200.02	7
280	г. Домодедово, мкр. Центральный	Кирова	15	-	281	30087382	-	-	-	Меркурий-200.02	7
281	г. Домодедово, мкр. Центральный	Кирова	15	-	282	30085593	-	-	-	Меркурий-200.02	7
282	г. Домодедово, мкр. Центральный	Кирова	15	-	283	30087396	-	-	-	Меркурий-200.02	7
283	г. Домодедово, мкр. Центральный	Кирова	15	-	284	30084255	-	-	-	Меркурий-200.02	7
284	г. Домодедово, мкр. Центральный	Кирова	15	-	285	30079549	-	-	-	Меркурий-200.02	7
285	г. Домодедово, мкр. Центральный	Кирова	15	-	286	30079498	-	-	-	Меркурий-200.02	7
286	г. Домодедово, мкр. Центральный	Кирова	15	-	287	30080341	-	-	-	Меркурий-200.02	7
287	г. Домодедово, мкр. Центральный	Кирова	15	-	288	30080448	-	-	-	Меркурий-200.02	7
288	г. Домодедово, мкр. Центральный	Кирова	15	-	289	30267147	-	-	-	Меркурий-200.02	7
289	г. Домодедово, мкр. Центральный	Кирова	15	-	290	30267068	-	-	-	Меркурий-200.02	7
290	г. Домодедово, мкр. Центральный	Кирова	15	-	291	30267139	-	-	-	Меркурий-200.02	7
291	г. Домодедово, мкр. Центральный	Кирова	15	-	292	30267213	-	-	-	Меркурий-200.02	7
292	г. Домодедово, мкр. Центральный	Кирова	15	-	293	30261250	-	-	-	Меркурий-200.02	7
293	г. Домодедово, мкр. Центральный	Кирова	15	-	294	30261494	-	-	-	Меркурий-200.02	7
294	г. Домодедово, мкр. Центральный	Кирова	15	-	295	30261659	-	-	-	Меркурий-200.02	7
295	г. Домодедово, мкр. Центральный	Кирова	15	-	296	30261616	-	-	-	Меркурий-200.02	7
296	г. Домодедово, мкр. Центральный	Кирова	15	-	297	30261442	-	-	-	Меркурий-200.02	7
297	г. Домодедово, мкр. Центральный	Кирова	15	-	298	30261612	-	-	-	Меркурий-200.02	7

298	г. Домодедово, мкр. Центральный	Кирова	15	-	299	30261638	-	-	-	Меркурий-200.02	7
299	г. Домодедово, мкр. Центральный	Кирова	15	-	300	30261249	-	-	-	Меркурий-200.02	7
300	г. Домодедово, мкр. Центральный	Кирова	15	-	301	30261098	-	-	-	Меркурий-200.02	7
301	г. Домодедово, мкр. Центральный	Кирова	15	-	303	30267137	-	-	-	Меркурий-200.02	7
302	г. Домодедово, мкр. Центральный	Кирова	15	-	304	30081079	-	-	-	Меркурий-200.02	7
303	г. Домодедово, мкр. Центральный	Кирова	15	-	305	30264611	-	-	-	Меркурий-200.02	7
304	г. Домодедово, мкр. Центральный	Кирова	15	-	306	30264577	-	-	-	Меркурий-200.02	7
305	г. Домодедово, мкр. Центральный	Кирова	15	-	307	30257263	-	-	-	Меркурий-200.02	7
306	г. Домодедово, мкр. Центральный	Кирова	15	-	308	30257246	-	-	-	Меркурий-200.02	7
307	г. Домодедово, мкр. Центральный	Кирова	15	-	309	30267171	-	-	-	Меркурий-200.02	7
308	г. Домодедово, мкр. Центральный	Кирова	15	-	310	30267329	-	-	-	Меркурий-200.02	7
309	г. Домодедово, мкр. Центральный	Кирова	15	-	311	30267194	-	-	-	Меркурий-200.02	7
310	г. Домодедово, мкр. Центральный	Кирова	15	-	312	30267144	-	-	-	Меркурий-200.02	7
311	г. Домодедово, мкр. Центральный	Кирова	15	-	313	30267104	-	-	-	Меркурий-200.02	7
312	г. Домодедово, мкр. Центральный	Кирова	15	-	314	30267385	-	-	-	Меркурий-200.02	7
313	г. Домодедово, мкр. Центральный	Кирова	15	-	315	30267381	-	-	-	Меркурий-200.02	7
314	г. Домодедово, мкр. Центральный	Кирова	15	-	316	30267100	-	-	-	Меркурий-200.02	7
315	г. Домодедово, мкр. Центральный	Кирова	15	-	317	502	-	-	-	Меркурий-200.02	7
316	г. Домодедово, мкр. Центральный	Кирова	15	-	318	30257243	-	-	-	Меркурий-200.02	7
317	г. Домодедово, мкр. Центральный	Кирова	15	-	319	30261522	-	-	-	Меркурий-200.02	7
318	г. Домодедово, мкр. Центральный	Кирова	15	-	320	30261479	-	-	-	Меркурий-200.02	7
319	г. Домодедово, мкр. Центральный	Кирова	15	-	321	30261522	-	-	-	Меркурий-200.02	7
320	г. Домодедово, мкр. Центральный	Кирова	15	-	322	30267241	-	-	-	Меркурий-200.02	7
321	г. Домодедово, мкр. Центральный	Кирова	15	-	323	41804784	-	-	-	Меркурий-200.02	7
322	г. Домодедово, мкр. Центральный	Кирова	15	-	324	30267521	-	-	-	Меркурий-200.02	7
323	г. Домодедово, мкр. Центральный	Кирова	15	-	325	30261228	-	-	-	Меркурий-200.02	7
324	г. Домодедово, мкр. Центральный	Кирова	15	-	326	30261662	-	-	-	Меркурий-200.02	7
325	г. Домодедово, мкр. Центральный	Кирова	15	-	327	30257252	-	-	-	Меркурий-200.02	7
326	г. Домодедово, мкр. Центральный	Кирова	15	-	328	30261582	-	-	-	Меркурий-200.02	7
327	г. Домодедово, мкр. Центральный	Кирова	15	-	329	30267428	-	-	-	Меркурий-200.02	7
328	г. Домодедово, мкр. Центральный	Кирова	15	-	330	30267298-17	-	-	-	Меркурий-200.02	7
329	г. Домодедово, мкр. Центральный	Кирова	15	-	331	30087579-17	-	-	-	Меркурий-200.02	7
330	г. Домодедово, мкр. Центральный	Кирова	15	-	332	124	-	-	-	Меркурий-200.02	7
331	г. Домодедово, мкр. Центральный	Кирова	15	-	333	30079557	-	-	-	Меркурий-200.02	7
332	г. Домодедово, мкр. Центральный	Кирова	15	-	334	30267124	-	-	-	Меркурий-200.02	7
333	г. Домодедово, мкр. Центральный	Кирова	15	-	335	30080291	-	-	-	Меркурий-200.02	7
334	г. Домодедово, мкр. Центральный	Кирова	15	-	336	30080344	-	-	-	Меркурий-200.02	7
335	г. Домодедово, мкр. Центральный	Кирова	15	-	337	30087411	-	-	-	Меркурий-200.02	7
336	г. Домодедово, мкр. Центральный	Кирова	15	-	338	258	-	-	-	Меркурий-200.02	7
337	г. Домодедово, мкр. Центральный	Кирова	15	-	339	30084314	-	-	-	Меркурий-200.02	7
338	г. Домодедово, мкр. Центральный	Кирова	15	-	340	30085623	-	-	-	Меркурий-200.02	7
339	г. Домодедово, мкр. Центральный	Кирова	15	-	341	30078148	-	-	-	Меркурий-200.02	7
340	г. Домодедово, мкр. Центральный	Кирова	15	-	342	0	-	-	-	Меркурий-200.02	7
341	г. Домодедово, мкр. Центральный	Кирова	15	-	343	30080250-17	-	-	-	Меркурий-200.02	7
342	г. Домодедово, мкр. Центральный	Кирова	15	-	344	30080	-	-	-	Меркурий-200.02	7
343	г. Домодедово, мкр. Центральный	Кирова	15	-	345	30087494	-	-	-	Меркурий-200.02	7

344	г. Домодедово, мкр. Центральный	Кирова	15	-	346	30080363	-	-	-	Меркурий-200.02	7
345	г. Домодедово, мкр. Центральный	Кирова	15	-	347	30084306	-	-	-	Меркурий-200.02	7
346	г. Домодедово, мкр. Центральный	Кирова	15	-	348	30087467	-	-	-	Меркурий-200.02	7
347	г. Домодедово, мкр. Центральный	Кирова	15	-	349	30080315	-	-	-	Меркурий-200.02	7
348	г. Домодедово, мкр. Центральный	Кирова	15	-	350	30079471	-	-	-	Меркурий-200.02	7
349	г. Домодедово, мкр. Центральный	Кирова	15	-	351	30080366	-	-	-	Меркурий-200.02	7
350	г. Домодедово, мкр. Центральный	Кирова	15	-	352	30079520	-	-	-	Меркурий-200.02	7
351	г. Домодедово, мкр. Центральный	Кирова	15	-	353	0	-	-	-	Меркурий-200.02	7
352	г. Домодедово, мкр. Центральный	Кирова	15	-	354	30266700-17	-	-	-	Меркурий-200.02	7
353	г. Домодедово, мкр. Центральный	Кирова	15	-	355	711Д	-	-	-	Меркурий-200.02	7
354	г. Домодедово, мкр. Центральный	Кирова	15	-	356	30267410	-	-	-	Меркурий-200.02	7
355	г. Домодедово, мкр. Центральный	Кирова	15	-	357	30254393	-	-	-	Меркурий-200.02	7
356	г. Домодедово, мкр. Центральный	Кирова	15	-	358	30084738	-	-	-	Меркурий-200.02	7
357	г. Домодедово, мкр. Центральный	Кирова	15	-	359	30084346	-	-	-	Меркурий-200.02	7
358	г. Домодедово, мкр. Центральный	Кирова	15	-	361	30084344	-	-	-	Меркурий-200.02	7
359	г. Домодедово, мкр. Центральный	Кирова	15	-	362	30084361	-	-	-	Меркурий-200.02	7
360	г. Домодедово, мкр. Центральный	Кирова	15	-	363	30087369	-	-	-	Меркурий-200.02	7
361	г. Домодедово, мкр. Центральный	Кирова	15	-	364	30084348	-	-	-	Меркурий-200.02	7
362	г. Домодедово, мкр. Центральный	Кирова	15	-	365	30084917	-	-	-	Меркурий-200.02	7
363	г. Домодедово, мкр. Центральный	Кирова	15	-	366	30084312	-	-	-	Меркурий-200.02	7
364	г. Домодедово, мкр. Центральный	Кирова	15	-	367	30085596	-	-	-	Меркурий-200.02	7
365	г. Домодедово, мкр. Центральный	Кирова	15	-	368	30085645	-	-	-	Меркурий-200.02	7
366	г. Домодедово, мкр. Центральный	Кирова	15	-	369	30266652	-	-	-	Меркурий-200.02	7
367	г. Домодедово, мкр. Центральный	Кирова	15	-	370	0	-	-	-	Меркурий-200.02	7
368	г. Домодедово, мкр. Центральный	Кирова	15	-	371	30267203	-	-	-	Меркурий-200.02	7
369	г. Домодедово, мкр. Центральный	Кирова	15	-	372	30266652	-	-	-	Меркурий-200.02	7
370	г. Домодедово, мкр. Центральный	Кирова	15	-	373	30267309	-	-	-	Меркурий-200.02	7
371	г. Домодедово, мкр. Центральный	Кирова	15	-	374	30267203	-	-	-	Меркурий-200.02	7
372	г. Домодедово, мкр. Центральный	Кирова	15	-	375	37691196	-	-	-	Меркурий-200.02	7
373	г. Домодедово, мкр. Центральный	Кирова	15	-	376	30267288	-	-	-	Меркурий-200.02	7
374	г. Домодедово, мкр. Центральный	Кирова	15	-	377	30272431	-	-	-	Меркурий-200.02	7
375	г. Домодедово, мкр. Центральный	Кирова	15	-	378	30273994	-	-	-	Меркурий-200.02	7
376	г. Домодедово, мкр. Центральный	Кирова	15	-	379	30274121	-	-	-	Меркурий-200.02	7
377	г. Домодедово, мкр. Центральный	Кирова	15	-	380	30274167	-	-	-	Меркурий-200.02	7
378	г. Домодедово, мкр. Центральный	Кирова	15	-	381	30264735	-	-	-	Меркурий-200.02	7
379	г. Домодедово, мкр. Центральный	Кирова	15	-	382	30264761	-	-	-	Меркурий-200.02	7
380	г. Домодедово, мкр. Центральный	Кирова	15	-	383	30265423	-	-	-	Меркурий-200.02	7
381	г. Домодедово, мкр. Центральный	Кирова	15	-	384	30084177	-	-	-	Меркурий-200.02	7
382	г. Домодедово, мкр. Центральный	Кирова	15	-	385	30266649	-	-	-	Меркурий-200.02	7
383	г. Домодедово, мкр. Центральный	Кирова	15	-	386	30267224	-	-	-	Меркурий-200.02	7
384	г. Домодедово, мкр. Центральный	Кирова	15	-	387	30267229	-	-	-	Меркурий-200.02	7
385	г. Домодедово, мкр. Центральный	Кирова	15	-	388	30267472	-	-	-	Меркурий-200.02	7
386	г. Домодедово, мкр. Центральный	Кирова	15	-	389	30264819	-	-	-	Меркурий-200.02	7
387	г. Домодедово, мкр. Центральный	Кирова	15	-	390	30264677	-	-	-	Меркурий-200.02	7
388	г. Домодедово, мкр. Центральный	Кирова	15	-	391	30267382	-	-	-	Меркурий-200.02	7
389	г. Домодедово, мкр. Центральный	Кирова	15	-	392	30267488	-	-	-	Меркурий-200.02	7

390	г. Домодедово, мкр. Центральный	Кирова	15	-	393	30274394	-	-	-	Меркурий-200.02	7
391	г. Домодедово, мкр. Центральный	Кирова	15	-	394	30272383	-	-	-	Меркурий-200.02	7
392	г. Домодедово, мкр. Центральный	Кирова	15	-	395	30274047	-	-	-	Меркурий-200.02	7
393	г. Домодедово, мкр. Центральный	Кирова	15	-	396	30273550	-	-	-	Меркурий-200.02	7
394	г. Домодедово, мкр. Центральный	Кирова	15	-	397	30272432	-	-	-	Меркурий-200.02	7
395	г. Домодедово, мкр. Центральный	Кирова	15	-	398	30274172	-	-	-	Меркурий-200.02	7
396	г. Домодедово, мкр. Центральный	Кирова	15	-	399	30274044	-	-	-	Меркурий-200.02	7
397	г. Домодедово, мкр. Центральный	Кирова	15	-	400	30272412	-	-	-	Меркурий-200.02	7
398	г. Домодедово, мкр. Центральный	Кирова	15	-	401	30274392	-	-	-	Меркурий-200.02	7
399	г. Домодедово, мкр. Центральный	Кирова	15	-	402	30274440	-	-	-	Меркурий-200.02	7
400	г. Домодедово, мкр. Центральный	Кирова	15	-	403	30272399	-	-	-	Меркурий-200.02	7
401	г. Домодедово, мкр. Центральный	Кирова	15	-	404	30274163	-	-	-	Меркурий-200.02	7
402	г. Домодедово, мкр. Центральный	Кирова	15	-	405	0	-	-	-	Меркурий-200.02	7
403	г. Домодедово, мкр. Центральный	Кирова	15	-	406	30274012	-	-	-	Меркурий-200.02	7
404	г. Домодедово, мкр. Центральный	Кирова	15	-	407	30274164-17	-	-	-	Меркурий-200.02	7
405	г. Домодедово, мкр. Центральный	Кирова	15	-	408	30272393	-	-	-	Меркурий-200.02	7
406	г. Домодедово, мкр. Центральный	Кирова	15	-	409	30274012	-	-	-	Меркурий-200.02	7
407	г. Домодедово, мкр. Центральный	Кирова	15	-	410	30274164	-	-	-	Меркурий-200.02	7
408	г. Домодедово, мкр. Центральный	Кирова	15	-	411	30267406	-	-	-	Меркурий-200.02	7
409	г. Домодедово, мкр. Центральный	Кирова	15	-	412	30267361	-	-	-	Меркурий-200.02	7
410	г. Домодедово, мкр. Центральный	Кирова	15	-	413	30267704-17	-	-	-	Меркурий-200.02	7
411	г. Домодедово, мкр. Центральный	Кирова	15	-	414	30267406	-	-	-	Меркурий-200.02	7
412	г. Домодедово, мкр. Центральный	Кирова	15	-	415	30267411	-	-	-	Меркурий-200.02	7
413	г. Домодедово, мкр. Центральный	Кирова	15	-	416	30267412-17	-	-	-	Меркурий-200.02	7

* Тип учета: 0 - основной; 7 - транзитный; 8 - контрольный

МЭС _____ / Бочков Е.И./ Абонент _____ / Бородина С.Г./

подпись ФИО подпись ФИО

подписи сторон

Приложение Б
к Реестру источников энергоснабжения,
энергопринимающего оборудования и
средств учета электроэнергии и мощности

№ п/п	Адрес (город, улица, дом)	Количество секций	Количество подъездов	Этажность	Количество квартир	Общая площадь жилых помещений	Общая площадь нежилых помещений	Площадь помещений, входящих в состав общего имущества в МКД (м2)	Осветительные установки	Лифтовое оборудование			Оборудование, относящее к общему имуществу МКД			
										Кол-во (всего)	от 320 до 500 кг	500 кг и более	Насосы и аппаратура управления насосами подачи холодной воды	Циркуляционные насосы горячего водоснабжения	Циркуляционные насосы отопления	Прочее оборудование
1	2	3	4	5	6	7	8	9	10	11	12	13	14	15	16	17
1	Московская область, г. Домодедово, мкр.. Центральный, ул. Кирова, д. 15, корп. 1	-	6	19	413	22076,5	1393,2	1000,0	-	12	-	-	-	-	-	-

МЭС _____ / Бочков Е.И. /
подпись ФИО

Абонент _____ / Бородина С.Г. /
подпись ФИО

подписи сторон